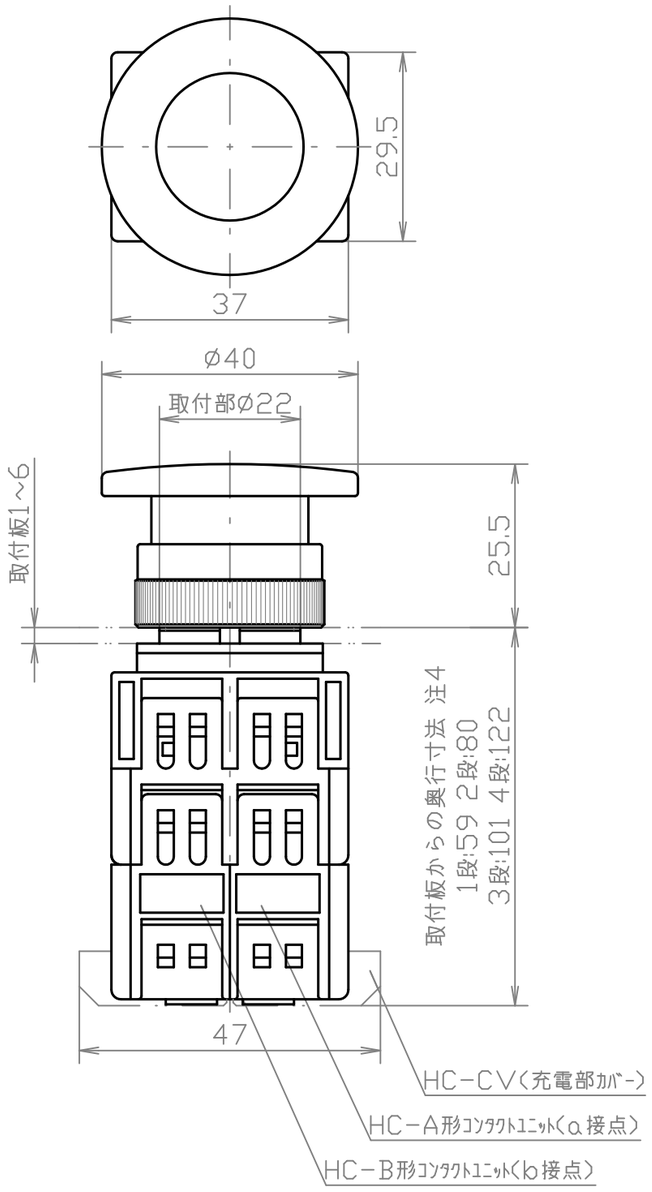

取付穴の寸法

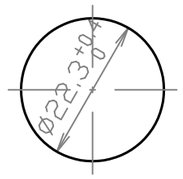

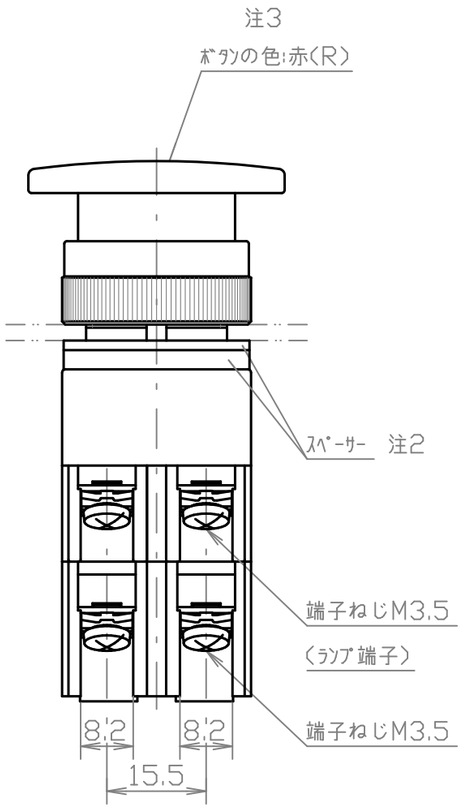

仕様		
標準使用状態	周囲温度	−20～55°C
	相対温度	45～85%
	標高	2000m以下
保護構造の種類	IP00[65(防噴流形) 防油形]	
定格	定格絶縁電圧	600V(照光部250V)
	定格使用電圧	下表(定格使用電圧･定格使用電流)参照
	定格通電電流	10A
	定格使用電流	下表(定格使用電圧･定格使用電流)参照
	照光部の定格使用電圧	AC/DC100−110V AC/DC200−220V
等級	閉路及び遮断電流容量による級別	AC−15級
	開閉頻度による号別	0号(1800回/時)
	機械的及び電気的開閉耐久性による種別	1−0種(500/100万回)
	照光部の明るさの等級	1級
性能	操作部強度	375N 1分間
	端子部強度	0.8N･m 15秒間
	操作力	約11N(接点構成1a1b)
	温度上昇	40K以下(照光部外面･端子)
	絶縁抵抗	500V 100MΩ以上
	耐電圧	AC2200V(照光部AC2000V) 1分間
	接触抵抗	30mΩ以下
	耐衝撃性	500/100m/s²
	耐振動性	15m/s²
	耐湿性	40°C 93% 96時間
	耐寒性	−40°C 72時間
	耐熱性	70°C 16時間
	電球の寿命 注5	静止状態連続 50,000時間以上
	最小使用電流	DC5V−5mA
適合電球	LBA9−24※形(BA9s口金 AC/DC24V10mA) 注6 形式名の※は発光色	

接点構成

10:1a
01:1b
20:2a
02:2b
11:1a1b
30:3a
03:3b
40:4a
04:4b
22:2a2b
33:3a3b
44:4a4b

定格使用電圧･定格使用電流

	AC−15級	DC−13級	DC−12級
24V	10A	6A	6A
48V	10A	2A	3A
110V	6A	0.7A	2A
220V	4A	0.3A	1A
440V	1.5A	−	−

付属するLED球の発光色

照光部の色 注3	LED球の形式
赤(R)	LBA9−24WW 発光色：電球色 (WW)

注記

1. 図はHC形ｺﾝﾀｸﾄﾕﾆｯﾄ（接点構成 11:1a1b）付とする。
2. 厚さ 1.5mm2枚、3mm1枚
3. ()内は色記号
4. ｺﾝﾀｸﾄﾕﾆｯﾄの積重ね段数で異なる。
   ｺﾝﾀｸﾄﾕﾆｯﾄの積重ねは最大4段
   (片側のみの場合は最大2段とする)
5. 周囲温度25℃、定格使用電圧､静止状態にて連続点灯
6. 消費電流は標準値とする。

形式名の呼び方

例:A22FDD10011RLE

- 基本形式
- 種別(FDD:抵抗器付中きのこ形)
- 電圧(100:AC/DC100−110V
  200:AC/DC200−220V)
- 接点構成(11:1a1b)
- ﾎﾞﾀﾝの色(R:赤)
- LED球仕様

	DESCRIPTION	CHECKED DATE

ITEM	DESCRIPTION	MATERIAL	FINISH	QTY	NOTE

UNLESS OTHERWISE SPECIFIED
DIMENSIONS ARE IN MILLIMETER
TOLERANCES ON
DIMENSIONS± ANGLES±
PROJECTION IS TRIGONOMETRY
DO NOT SCALE DRAWING

DRAWN A.TABATA JUL.25 2022
APPROVED J.ARUGA JUL.25 2022

DRAWING NO. E−11801A01

A22FDD※※※LE

SCALE 1/1

Maruyasu