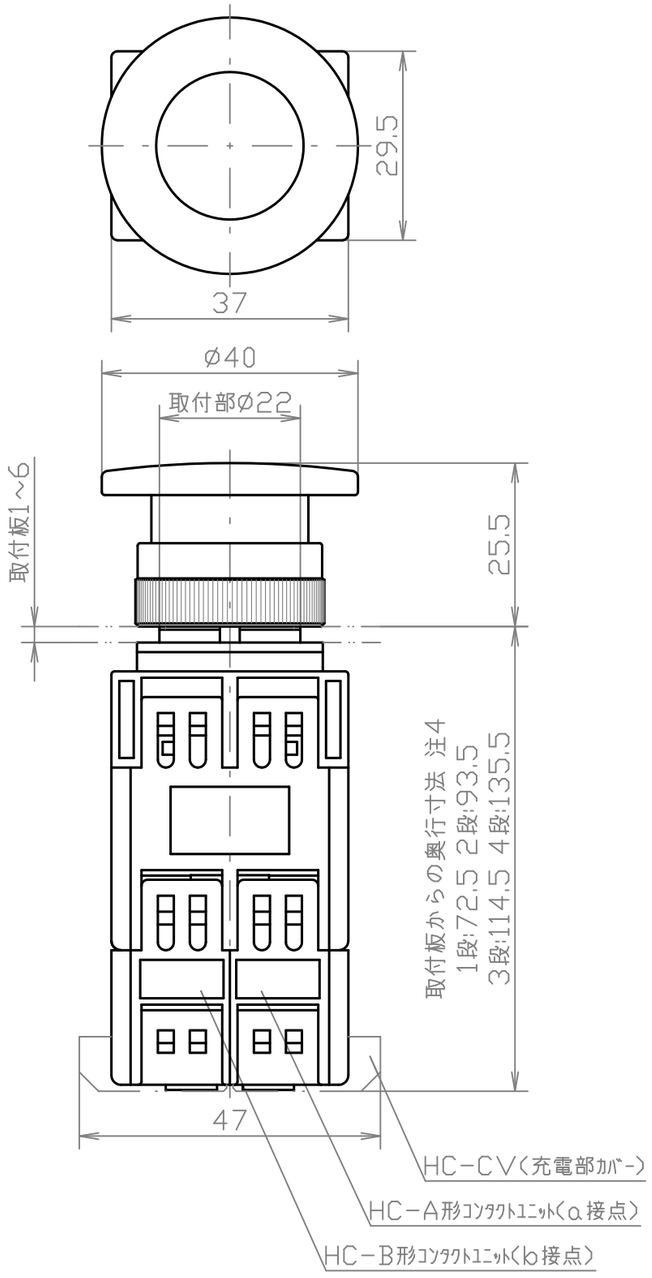

取付穴の寸法

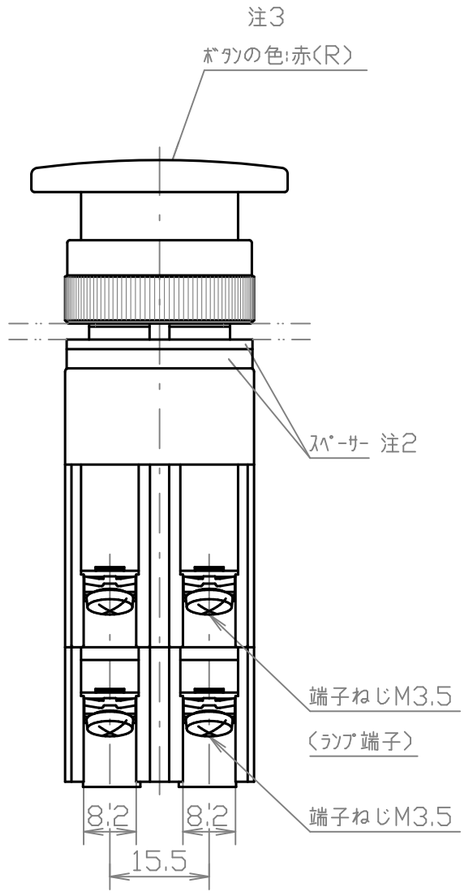

仕様			
標準使用状態	周囲温度		−20～55°C
	相対温度		45～85%
	標高		2000m以下
保護構造の種類	IP00[65(防噴流形) 防油形]		
定格	定格絶縁電圧		600V
	定格使用電圧		下表(定格使用電圧･定格使用電流)参照
	定格通電電流		10A
	定格使用電流		下表(定格使用電圧･定格使用電流)参照
	照光部の定格使用電圧		100−110V 50/60Hz 200−220V 50/60Hz
	変圧器定格二次電圧		5.5V
等級	閉路及び遮断電流容量による級別		AC−15級
	開閉頻度による号別		0号(1800回/時)
	機械的及び電気的開閉耐久性による種別		1−0種(500/100万回)
	照光部の明るさの等級		1級
性能	操作部強度		375N 1分間
	端子部強度		0.8N･m 15秒間
	操作力		約11N(接点構成1a1b)
	温度上昇		40K以下(照光部外面･端子)
	絶縁抵抗		500V 100MΩ以上
	耐電圧		AC2200V(変圧器AC2500V) 1分間
	点灯時の変圧器二次電圧 注5		−
	変圧器二次短絡		断線又は発火せず
	接触抵抗		30mΩ以下
	耐衝撃性　耐久 / 誤動作		500m/s / 100m/s
	耐振動性　耐久 / 誤動作		15m/s / 10～55Hz 片振幅0.05mm
	耐湿性		40°C 93% 96時間
	耐寒性		−40°C 72時間
	耐熱性		70°C 16時間
	電球の寿命 注6		静止状態連続 50,000時間以上
	最小使用電流		DC5V/5mA
消費電流	AC100V仕様	AC100V 50Hz:8.4mA/60Hz:5.4mA	注7
	AC200V仕様	AC200V 50Hz:8.6mA/60Hz:5.0mA	

接点構成

10:1a
01:1b
20:2a
02:2b
11:1a1b
30:3a
03:3b
40:4a
04:4b
22:2a2b
33:3a3b
44:4a4b

定格使用電圧･定格使用電流

	AC−15級	DC−13級	DC−12級
24V	10A	6A	6A
48V	10A	2A	3A
110V	6A	0.7A	2A
220V	4A	0.3A	1A
440V	1.5A	−	−

付属するLED球の形式

照光部の色 注3	LED球の形式
赤(R)	LBA9−6WW ※発光色：電球色 (WW)

形式名の呼び方

例:A22FTD10011RLE

- 基本形式
- 種別(FTD:ﾄﾗﾝｽ付中きのこ形)
- 電圧(100:100−110V 200:200−220V)
- 接点構成(11:1a1b)
- ﾎﾞﾀﾝの色(R:赤)
- LED球仕様

注記

1. 図はHC形ｺﾝﾀｸﾄﾕﾆｯﾄ（接点構成 11:1a1b）付とする。
2. 厚さ　1.5mm2枚、3mm1枚
3. ()内は色記号
4. ｺﾝﾀｸﾄﾕﾆｯﾄの積重ね段数で異なる。
   ｺﾝﾀｸﾄﾕﾆｯﾄの積重ねは最大4段
   (片側のみの場合は最大2段とする)
5. LED球付には適用しない。
6. 定格使用電圧､静止状態にて連続点灯
7. 消費電流は標準値とする。

ITEM	DESCRIPTION	MATERIAL	FINISH	QTY	NOTE

	DESCRIPTION	CHECKED DATE

UNLESS OTHERWISE SPECIFIED DIMENSIONS ARE IN MILLIMETER
TOLERANCES ON DIMENSIONS± ANGLES±
PROJECTION IS TRIGONOMETRY
DO NOT SCALE DRAWING

DRAWN A.TABATA JUN.23 2021
APPROVED J.ARUGA JUN.23 2021

DRAWING NO. E−10401A01

A22FTD※※※LE

SCALE 1/1

Maruyasu