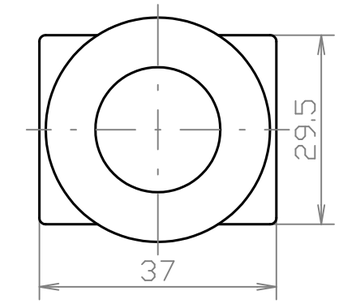

取付穴の寸法

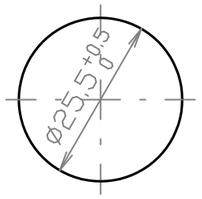

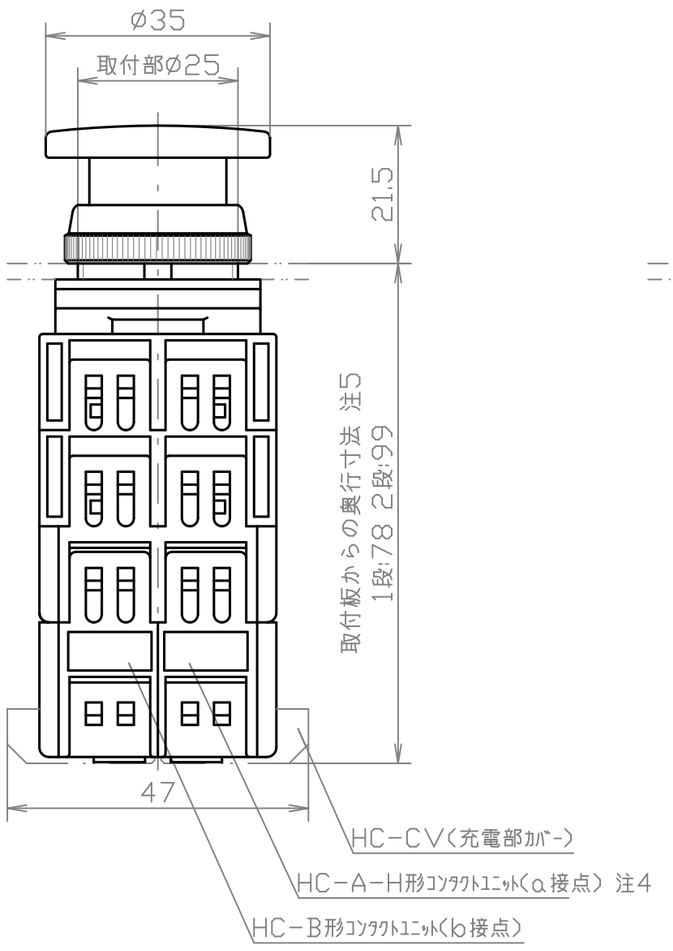

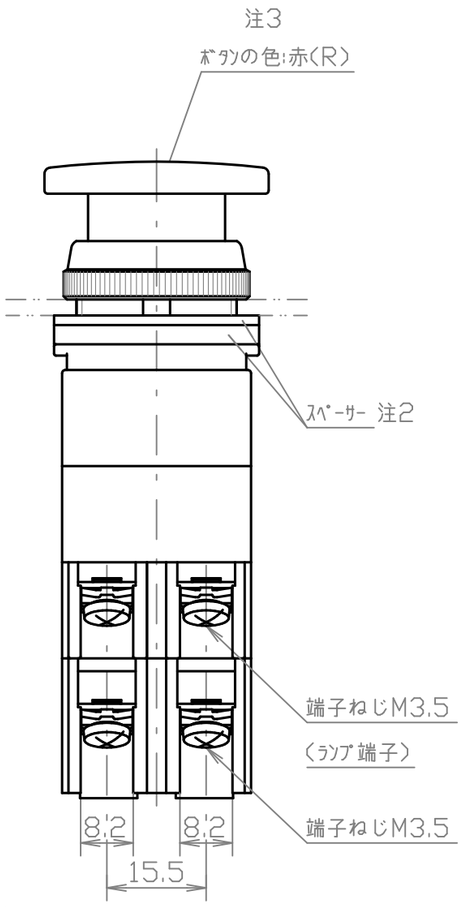

形式名の呼び方

例:A25FADH2411RLE

- 基本形式
- 種別(FAD:全電圧式中きのこ形)
- 動作特性(H:ｵﾙﾀﾈｲﾄ)
- 電圧(右表電圧を参照)
- 接点構成(11:1a1b)
- ﾎﾞﾀﾝの色(R:赤)
- LE:LED球

注記

1. 図はHC形ｺﾝﾀｸﾄﾕﾆｯﾄ(接点構成11:1a1b)付とする。
2. 厚さ 1.5mm2枚、3mm1枚
3. ()内は色記号
4. ｵﾙﾀﾈｲﾄ専用ﾕﾆｯﾄ(ﾕﾆｯﾄ内部の軸の色が水色)
   ただし､ｺﾝﾀｸﾄﾕﾆｯﾄには基本形式HC-Aのみ表示。
5. ｺﾝﾀｸﾄﾕﾆｯﾄの積重ね段数で異なる。
   ｺﾝﾀｸﾄﾕﾆｯﾄの積重ねは最大2段
6. 周囲温度25℃、定格使用電圧、
   静止状態にて連続点灯。
7. 消費電流は標準値とする。

仕様		
標準使用状態	周囲温度	-20~55°C
	相対温度	45~85%
	標高	2000m以下
保護構造の種類	IP00[65(防噴流形) 防油形]	
定格	定格絶縁電圧	600V(照光部250V)
	定格使用電圧	下表(定格使用電圧･定格使用電流)参照
	定格通電電流	10A
	定格使用電流	下表(定格使用電圧･定格使用電流)参照
	照光部の定格使用電圧	-
等級	閉路及び遮断電流容量による級別	AC-15級
	開閉頻度による号別	0号(1800回/時)
	機械的及び電気的開閉耐久性による種別	-種(50万回)
	照光部の明るさの等級	1級
性能	操作部強度	375N 1分間
	端子部強度	0.8N･m 15秒間
	操作力	約12N(接点構成1a1b)
	温度上昇	40K以下(照光部外面･端子)
	絶縁抵抗	500V 100MΩ以上
	耐電圧	AC2200V(照光部AC2000V) 1分間
	接触抵抗	30mΩ以下
	耐衝撃性 耐久 / 誤動作	500m/s / 100m/s
	耐振動性 耐久 / 誤動作	15m/s / 10~55Hz 片振幅0.05mm
	耐湿性	40°C 93% 96時間
	耐寒性	-40°C 72時間
	耐熱性	70°C 16時間
	電球の寿命 注6	静止状態連続 50,000時間以上
	最小使用電流	DC5V-5mA
適合電球	付属する電球は下表、電圧を参照	

電圧(付属する電球の定格電圧の呼び)

呼び	口金	形式名	定格電圧	消費電流 注7
6	BA9s	LBA9-6※	AC/DC6V ±5%	AC/DC10mA
12		LBA9-12※	AC/DC12V ±10%	AC/DC10mA
24		LBA9-24※	AC/DC24V ±10%	AC/DC10mA

備考､表中、形式名の※は発光色

接点構成

10:1a
01:1b
20:2a
02:2b
11:1a1b
30:3a
03:3b
40:4a
04:4b
22:2a2b

定格使用電圧･定格使用電流

	AC-15級	DC-13級	DC-12級
24V	10A	6A	6A
48V	10A	2A	3A
110V	6A	0.7A	2A
220V	4A	0.3A	1A
440V	1.5A	-	-

付属するLED球の発光色

照光部の色	LED球の形式
赤(R)	LBA9-※WW 発光色:電球色(WW)

備考､※は定格電圧の呼び

ITEM	DESCRIPTION	MATERIAL	FINISH	QTY	NOTE

UNLESS OTHERWISE SPECIFIED
DIMENSIONS ARE IN MILLIMETER
TOLERANCES ON
DIMENSIONS± ANGLES±
PROJECTION IS TRIGONOMETRY
DO NOT SCALE DRAWING

DRAWING NO. E-15701A01

A25FADH※※RLE

DRAWN	S.WAKAI JUL.14 2022	SCALE 1/1
APPROVED	J.ARUGA JUL.14 2022	Maruyasu

	DESCRIPTION	CHECKED DATE