取付穴の寸法

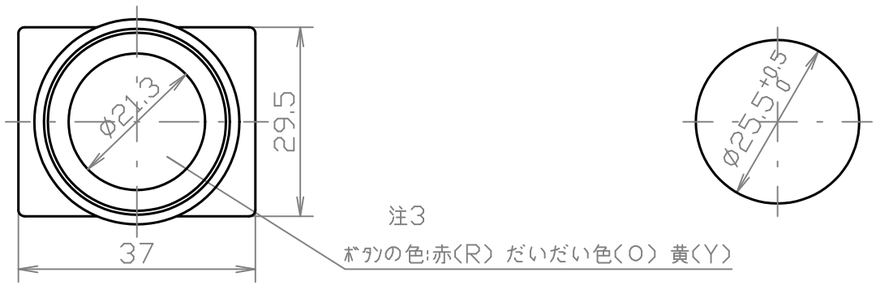


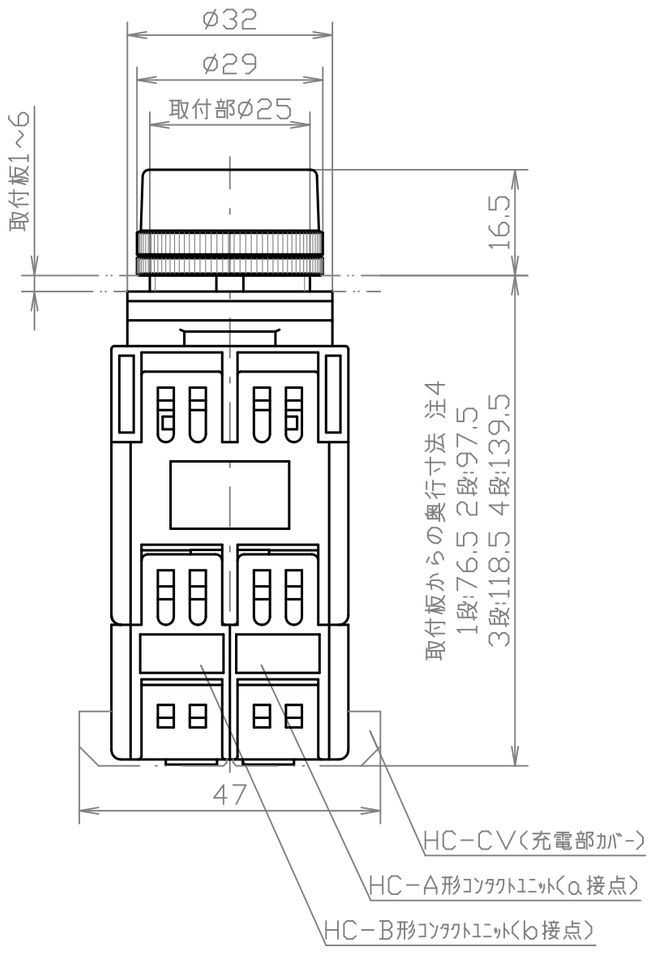


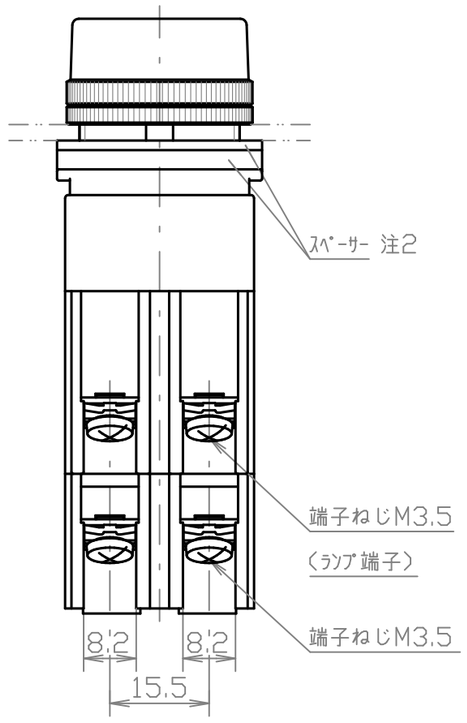


形式名の呼び方

例:A25FTGB10011GLE

- 基本形式
- 種別[FTGB:ﾄﾗﾝｽ付ｶﾞｰﾄﾞ(穴なし)形]
- 電圧(100:100-110V 200:200-220V)
- 接点構成(11:1a1b)
- ﾎﾞﾀﾝの色(G:緑)
- LE:LED球

注記

1. 図はHC形ｺﾝﾀｸﾄﾕﾆｯﾄ(接点構成11:1a1b)付とする。
2. 厚さ 1.5mm2枚、3mm1枚
3. ()内は色記号
4. ｺﾝﾀｸﾄﾕﾆｯﾄの積重ね段数で異なる。ｺﾝﾀｸﾄﾕﾆｯﾄの積重ねは最大4段(片側のみの場合は最大2段とする)
5. LED球付には適用しない。
6. 定格使用電圧、静止状態にて連続点灯
7. 消費電流は標準値とする。

| 仕様 | | | |
|---|---|---|---|
| 標準使用状態 | 周囲温度 | -20~55°C | |
| | 相対温度 | 45~85% | |
| | 標高 | 2000m以下 | |
| 保護構造の種類 | IP00[65(防噴流形) 防油形] | | |
| 定格 | 定格絶縁電圧 | 600V | |
| | 定格使用電圧 | 下表(定格使用電圧·定格使用電流)参照 | |
| | 定格通電電流 | 10A | |
| | 定格使用電流 | 下表(定格使用電圧·定格使用電流)参照 | |
| | 照光部の定格使用電圧 | 100-110V 50/60Hz<br>200-220V 50/60Hz | |
| | 変圧器定格二次電圧 | 5.5V | |
| 等級 | 閉路及び遮断電流容量による級別 | AC-15級 | |
| | 開閉頻度による号別 | 0号(1800回/時) | |
| | 機械的及び電気的開閉耐久性による種別 | 1-0種(500/100万回) | |
| | 照光部の明るさの等級 | 1級 | |
| 性能 | 操作部強度 | 250N 1分間 | |
| | 端子部強度 | 0.8N·m 15秒間 | |
| | 操作力 | 約11N(接点構成1a1b) | |
| | 温度上昇 | 40K以下(照光部外面·端子) | |
| | 絶縁抵抗 | 500V 100MΩ以上 | |
| | 耐電圧 | AC2200V(変圧器AC2500V) 1分間 | |
| | 点灯時の変圧器二次電圧 注5 | - | |
| | 変圧器二次短絡 | 断線又は発火せず | |
| | 接触抵抗 | 30mΩ以下 | |
| | 耐衝撃性 耐久 / 誤動作 | 500m/s / 100m/s | |
| | 耐振動性 耐久 / 誤動作 | 15m/s / 10~55Hz 片振幅0.05mm | |
| | 耐湿性 | 40°C 93% 96時間 | |
| | 耐寒性 | -40°C 72時間 | |
| | 耐熱性 | 70°C 16時間 | |
| | 電球の寿命 注6 | 静止状態連続 50,000時間以上 | |
| | 最小使用電流 | DC5V/5mA | |
| 消費電流 | AC100V仕様 AC100V 50Hz:8.4mA/60Hz:5.4mA | | 注7 |
| | AC200V仕様 AC200V 50Hz:8.6mA/60Hz:5.0mA | | |

接点構成

| |
|---|
| 10:1a |
| 01:1b |
| 20:2a |
| 02:2b |
| 11:1a1b |
| 30:3a |
| 03:3b |
| 40:4a |
| 04:4b |
| 22:2a2b |
| 33:3a3b |
| 44:4a4b |

定格使用電圧·定格使用電流

| | AC-15級 | DC-13級 | DC-12級 |
|---|---|---|---|
| 24V | 10A | 6A | 6A |
| 48V | 10A | 2A | 3A |
| 110V | 6A | 0.7A | 2A |
| 220V | 4A | 0.3A | 1A |
| 440V | 1.5A | - | - |

付属するLED球の形式

| 照光部の色 注3 | LED球の形式 |
|---|---|
| 赤(R) | LBA9-6WW<br>※発光色:電球色(WW) |
| だいだい色(O) | |
| 黄(Y) | |
| 緑(G) | |
| 白(W) | |
| 透明(C) | |
| 青(H) | LBA9-6PW<br>※発光色:純白(PW) |
| 純白(PW) | |

| ITEM | DESCRIPTION | MATERIAL | FINISH | QTY | NOTE |
|---|---|---|---|---|---|

UNLESS OTHERWISE SPECIFIED DIMENSIONS ARE IN MILLIMETER
TOLERANCES ON
DIMENSIONS± ANGLES±
PROJECTION IS TRIGONOMETRY
DO NOT SCALE DRAWING

DRAWING NO. E-13202A01

A25FTGB※※※LE

DRAWN S.WAKAI JUL.13 2022
APPROVED J.ARUGA JUL.13 2022

SCALE 1/1

Maruyasu

| | DESCRIPTION | CHECKED DATE |
|---|---|---|