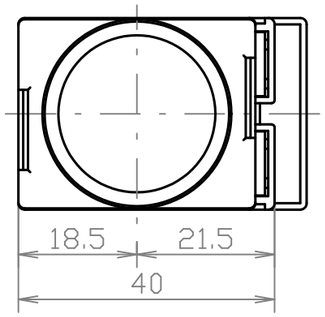

取付穴の寸法

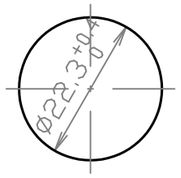

図記号

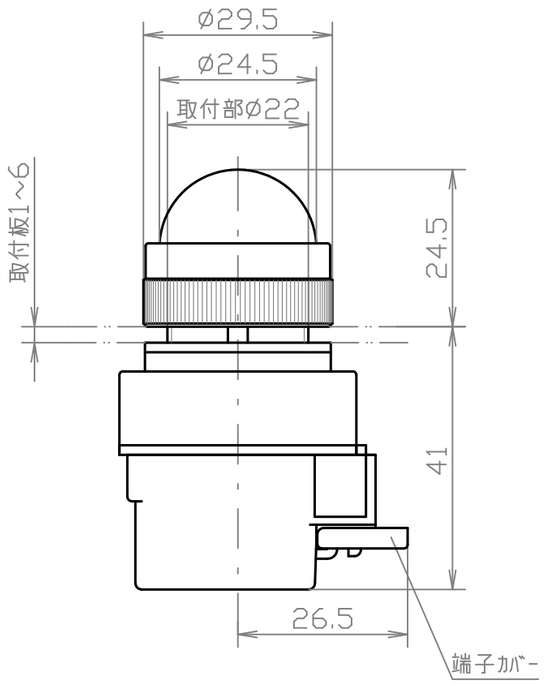

注2

照光部の色:赤(R) だいだい色(O) 黄(Y)
緑(G) 青(H) 白(W) 透明(C) 純白(PW)

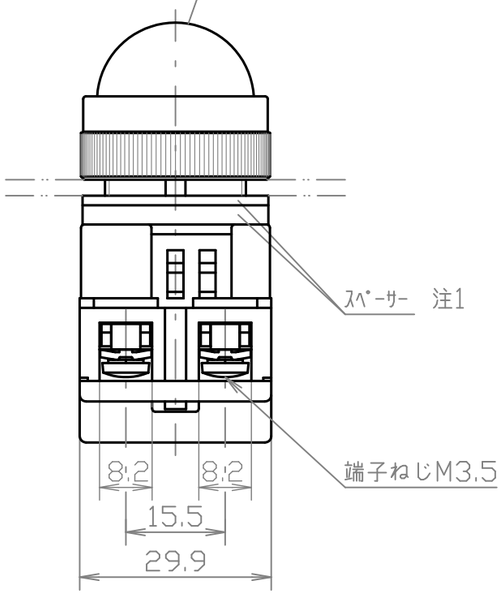

仕様		
標準使用状態	周囲温度	-20~55°C
	相対温度	45~85%
	標高	2000m以下
照光部の保護構造の種類	IP65(防噴流形) 防油形	
定格	定格絶縁電圧	250V
	定格使用電圧 注3	AC/DC100-120V AC/DC200-240V
等級	明るさによる等級	1級
性能	端子部強度	0.8N·m 15秒間
	温度上昇	40K以下(照光部外面·端子)
	絶縁抵抗	500V 100MΩ以上
	耐電圧	AC2000V 1分間
	耐湿性	40°C 93% 96時間
	耐寒耐熱性	-40~70°C
	耐振動性	10~55Hz 複振幅0.35mm
	耐衝撃性	490m/s²
	消費電力	100V:約1W 200V:約2W
	電球の平均寿命 注3	静止状態連続 50,000時間以上
適合電球	LBA9-24※形(BA9s口金 AC/DC24V 消費電流:10mA) 注4 形式名の※は発光色	

付属するLED球の形式

照光部の色 注2	LED球の形式
赤(R)	LBA9-24WW ※発光色：電球色 (WW)
だいだい色(O)	
黄(Y)	
緑(G)	
白(W)	
透明(C)	
青(H)	LBA9-24PW ※発光色：純白 (PW)
純白(PW)	

注記

1. 厚さ1.5mm2枚、3mm1枚
2. ()内は色記号
3. 周囲温度25℃、定格使用電圧、静止状態にて連続点灯
4. 消費電流は標準値とする。

形式名の呼び方

例:A22ILDE100RLE

- 基本形式
- 種別(ILD:抵抗器付丸形)
- 樹脂製取付ﾘﾝｸﾞ
- 電圧(100:AC/DC100-120V
  200:AC/DC200-240V)
- 照光部の色(R:赤)
- LED球仕様

	DESCRIPTION	CHECKED DATE

ITEM	DESCRIPTION	MATERIAL	FINISH	QTY	NOTE

UNLESS OTHERWISE SPECIFIED
DIMENSIONS ARE IN MILLIMETER
TOLERANCES ON
DIMENSIONS± ANGLES±
PROJECTION IS TRIGONOMETRY
DO NOT SCALE DRAWING

DRAWN A.TABATA FEB.24 2022
APPROVED J.ARUGA FEB.24 2022

DRAWING NO. D-12101A02

A22ILDE※※LE

SCALE 1/1

Maruyasu