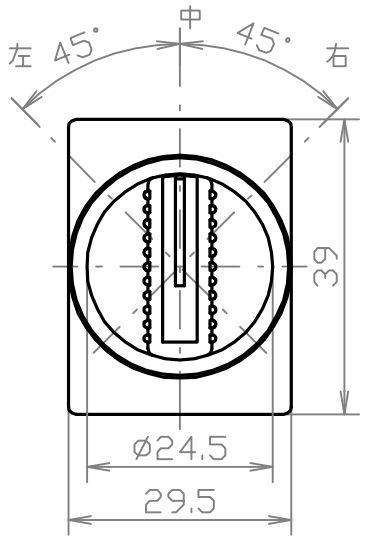

取付穴の寸法

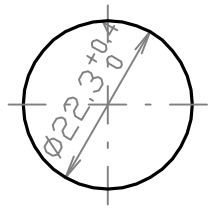

接点構成 注5

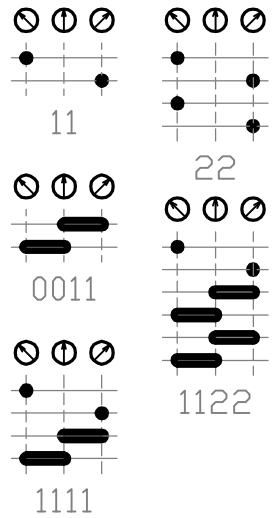

注3

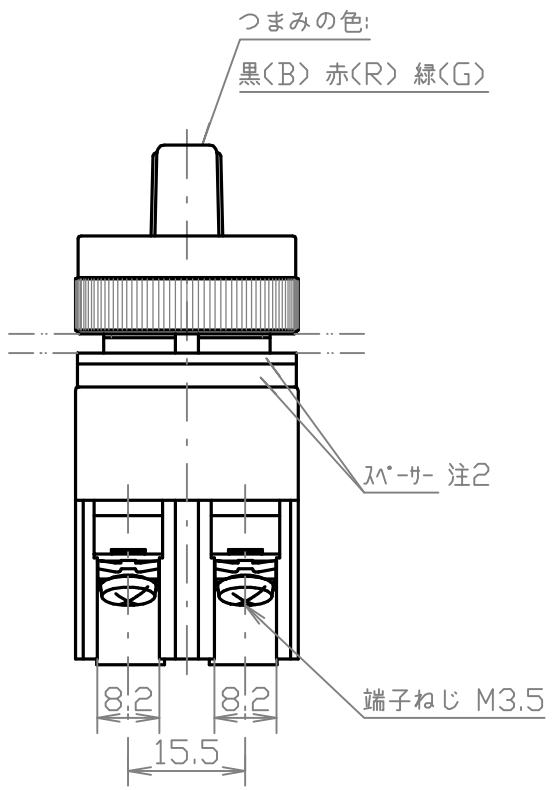

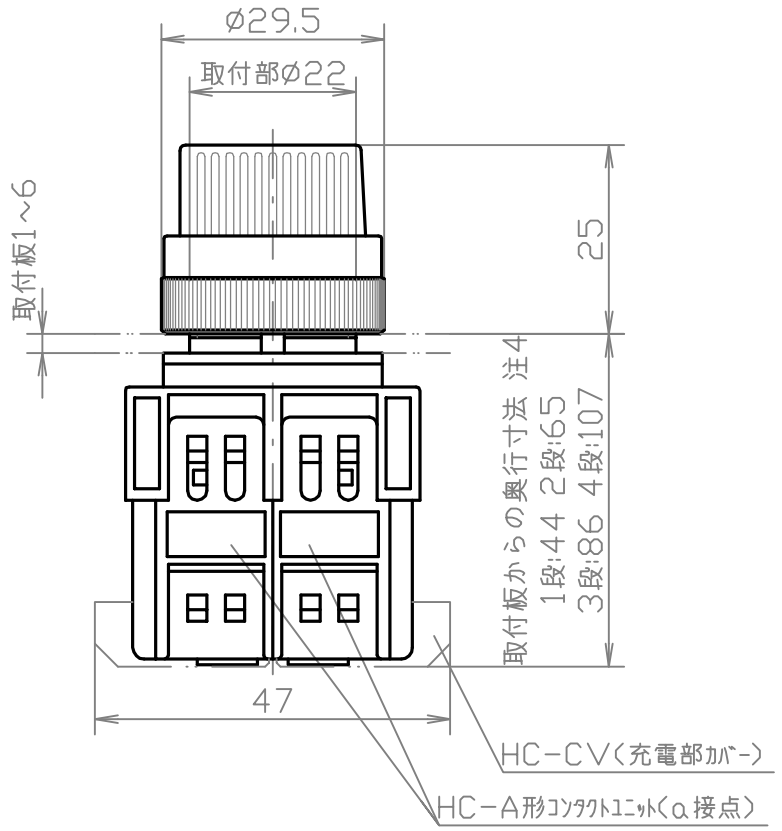

仕　様		
標準使用状態	周囲温度	-20~55℃
	相対湿度	45~85%
	標高	2000m以下
保護構造の種類	IP00[65(防噴流形) 防油形]	
定格	定格絶縁電圧	600V
	定格使用電圧	下表参照
	定格通電電流	10A
	定格使用電流	下表参照
等級	閉路及び遮断電流容量による級別	AC-15級
	開閉頻度による号別	0号(1800回/時)
	機械的及び電気的開閉耐久性による種別	3-0種(100万回) 4-2種(25万回) (ｺﾝﾀｸﾄﾕﾆｯﾄの積重ね3段以上のもの)
性能	操作部強度	2.5N·m 1分間
	端子部強度	0.8N·m 15秒間
	操作力	約0.2N·m(接点構成11)
	温度上昇	40K以下
	絶縁抵抗	500V 100MΩ以上
	耐電圧	AC2200V 1分間
	接触抵抗	30mΩ以下
	耐衝撃性	500/100m/s²
	耐振動性	15m/s²
	耐湿性	40℃ 93% 96時間
	耐寒性	-40℃ 72時間
	耐熱性	70℃ 16時間
	最小使用電流	DC5V-5mA

定格使用電圧·定格使用電流

	AC-15級	DC-13級	DC-12級
24V	10A	6A	6A
48V	10A	2A	3A
110V	6A	0.7A	2A
220V	4A	0.3A	1A
440V	1.5A	-	-

注記

1. 図はHC形ｺﾝﾀｸﾄﾕﾆｯﾄ(接点構成11)付とする。
2. 厚さ　1.5mm2枚、3mm1枚
3. ()内は色記号
4. ｺﾝﾀｸﾄﾕﾆｯﾄの積重ね段数で異なる。
   ｺﾝﾀｸﾄﾕﾆｯﾄの積重ねは最大4段
   (片側のみの場合は最大2段とする)
5. この接点構成以外にも製作可能

形式名の呼び方

例:A22SN311BV

- 基本形式
- 種別(SN:つまみ形)
- 動作方式(3:3ﾉｯﾁ手動復帰)
- 接点構成
- つまみの色(B:黒)
- ｺﾝﾀｸﾄﾕﾆｯﾄ縦取付

ITEM	DESCRIPTION	MATERIAL	FINISH	QTY	NOTE

UNLESS OTHERWISE SPECIFIED DIMENSIONS ARE IN MILLIMETER
TOLERANCES ON DIMENSIONS± ANGLES±
PROJECTION IS TRIGONOMETRY
DO NOT SCALE DRAWING

DRAWING NO. B-70612A01

A22SN3※※V

⚠	見直し	NOV.19 2010 M.Y
	DESCRIPTION	CHECKED DATE

DRAWN M.YOSHIHARA NOV.19 2010
APPROVED J.ARUGA NOV.19 2010

SCALE 1/1

Maruyasu