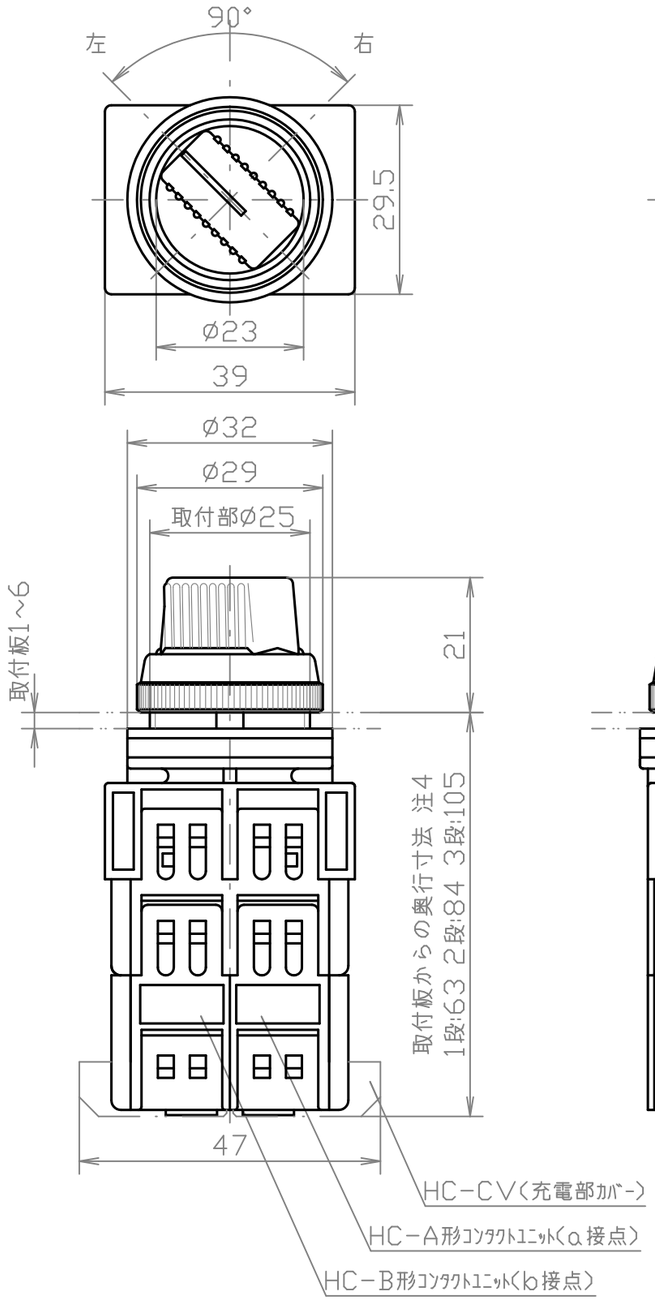

取付穴の寸法

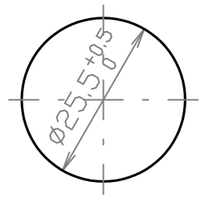

注3

つまみの色:

赤(R) だいだい色(O) 黄(Y)

緑(G) 青(H) 白(W)

透明(C) 純白(PW)

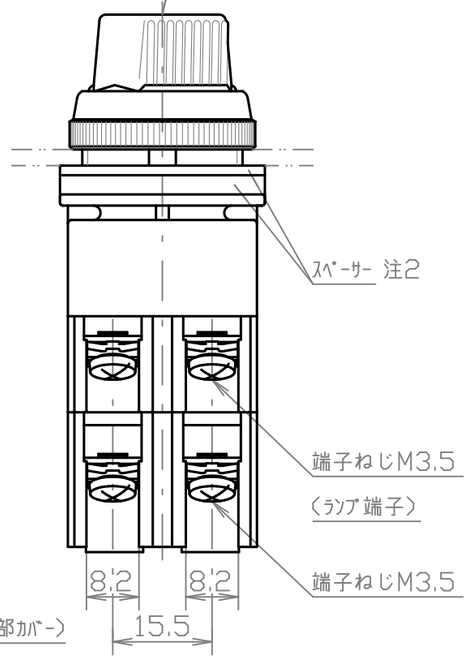

接点構成

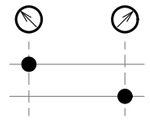

(11:1a1b)

10:1a
01:1b
20:2a
02:2b
11:1a1b
30:3a
03:3b
40:4a
04:4b
22:2a2b
33:3a3b

付属するLED球の発光色

照光部の色 注3	LED球の形式
赤(R)	LBA9－※WW 発光色：電球色 (WW)
だいだい色(O)	
黄(Y)	
緑(G)	
白(W)	
透明(C)	
青(H)	LBA9－※PW 発光色：純白 (PW)
純白(PW)	

備考，※は定格電圧の呼び

つまみの取付け

作動筒にはつまみ方向を示すﾉｯﾁﾏｰｸ（切欠）があります。
つまみの方向溝を作動筒のﾉｯﾁﾏｰｸにあわせ取付けてください。

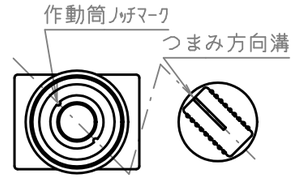

つまみの取外し

1. 製品単体の場合
取付ﾘﾝｸﾞをﾌﾚｰﾑからはずし、取付ﾘﾝｸﾞでつまみを押出ようにはずす。

2. ﾊﾟﾈﾙに取付けてある場合
図1のように手でつまみの片側を浮かせ、ﾏｲﾅｽﾄﾞﾗｲﾊﾞｰを差込み易くする。
つぎに図2のようにﾏｲﾅｽﾄﾞﾗｲﾊﾞｰを差込み、こじながら隙間の狭いほうに移動する。
2～3回軽くこじるとつみが外れる。

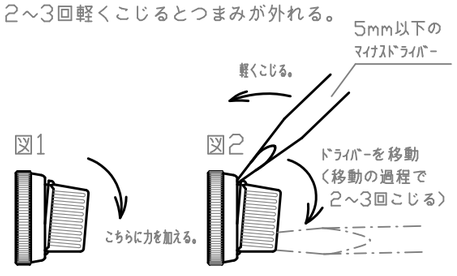

仕様	
周囲温度	−20～55°C
相対温度	45～85%
標高	2000m以下
操作部の保護構造	IP65 防油形
定格絶縁電圧	600V(照光部250V)
定格使用電圧	下表(定格使用電圧･定格使用電流)参照
定格通電電流	10A
定格使用電流	下表(定格使用電圧･定格使用電流)参照
照光部の定格使用電圧	下表(電圧)参照
開閉頻度	1800回／時(使用率40%)
機械的及び電気的開閉耐久性	100万回 25万回(ｺﾝﾀｸﾄﾕﾆｯﾄの積重ね3段のもの)
操作部強度	1.5N･m 1分間
端子部強度	0.8N･m 15秒間
操作力	約0.16N･m(接点構成1a1b)
温度上昇	40K以下
絶縁抵抗	充電部とｱｰｽ間 500V 100MΩ以上
耐電圧	充電部とｱｰｽ間 AC2500V(照光部AC2000V) 1分間
接触抵抗	30mΩ以下
耐衝撃性	500/100m／s²
耐振動性	15m／s²
耐湿性	40°C 93% 96時間
耐寒性	−40°C 72時間
耐熱性	70°C 16時間
電球の寿命 注5	静止状態連続 50,000時間以上
最小使用電流	DC5V−5mA
適合電球	付属するLED球は下表、電圧を参照

試験条件
準拠規格等
JIS C 8201-1
JIS C 8201-5-1
NECA C 4520
NECA C 4521
NECA C 8151

電圧(付属するLED球の定格電圧の呼び)

呼び	形式名	定格電圧	消費電流 注6
6	LBA9-6※	AC/DC6V ±5%	AC/DC10mA
12	LBA9-12※	AC/DC12V ±10%	AC/DC10mA
24	LBA9-24※	AC/DC24V ±10%	AC/DC10mA

備考，表中、形式名の※は発光色

定格使用電圧･定格使用電流

	AC-15級	DC-13級	DC-12級
24V	10A	6A	6A
48V	10A	2A	3A
110V	6A	0.7A	2A
220V	4A	0.3A	1A
440V	1.5A	−	−

形式名の呼び方

例:A25FSA22411RLE

- 基本形式
- 種別(FSA:全電圧式つまみ形)
- 動作方式(2:2ﾉｯﾁ手動復帰)
- 電圧(右表電圧を参照)
- 接点構成
- つまみの色(R:赤)
- LED球仕様

注記
1. 図はHC形ｺﾝﾀｸﾄﾕﾆｯﾄ(接点構成11:1a1b)付とする。
2. 厚さ 1.5mm2枚、3mm1枚
3. ()内は色記号
4. ｺﾝﾀｸﾄﾕﾆｯﾄの積重ね段数で異なる。ｺﾝﾀｸﾄﾕﾆｯﾄの積重ねは最大3段(片側のみの場合は最大2段とする)
5. 周囲温度25℃、定格使用電圧静止状態にて連続点灯。
6. 消費電流は標準値とする。

ITEM	DESCRIPTION	MATERIAL	FINISH	QTY	NOTE

	DESCRIPTION	CHECKED DATE

UNLESS OTHERWISE SPECIFIED DIMENSIONS ARE IN MILLIMETER
TOLERANCES ON
DIMENSIONS± ANGLES±
PROJECTION IS TRIGONOMETRY
DO NOT SCALE DRAWING

DRAWN A.TABATA JUL.29 2022
APPROVED J.ARUGA JUL.29 2022

DRAWING NO. E-21001A01

A25FSA2※※※LE

SCALE 1/1

Maruyasu