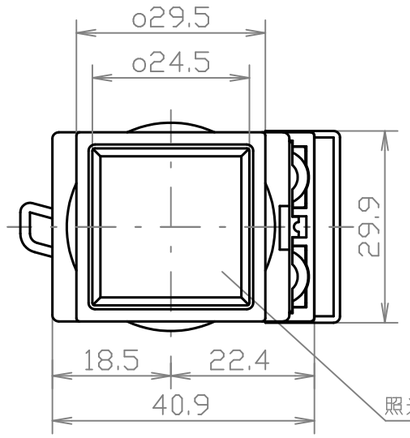

注1
照光部の色:赤(R) だいだい色(O) 黄(Y)
緑(G) 青(H) 白(W) 純白(PW)

取付穴の寸法

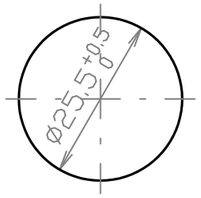

図記号

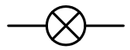

付属する記名板(ALS-FW形フィルタ)

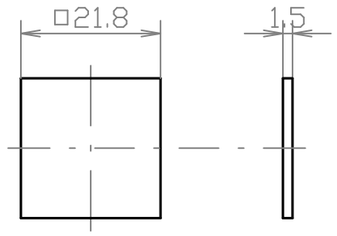

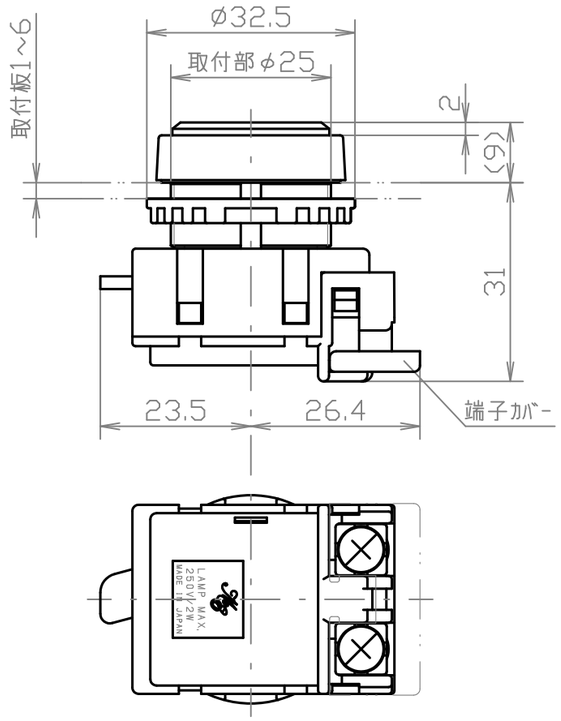

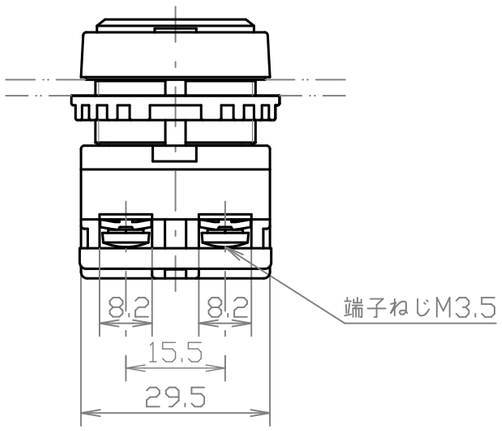

仕様		
標準使用状態	周囲温度	-20~55℃
	相対湿度	45~85%
	標高	2000m以下
照光部の保護構造の種類	IP40	
定格	定格絶縁電圧	250V
	定格使用電圧	下表、電圧を参照
等級	明るさによる等級	1級
性能	端子部強度	0.8N·m 15秒間
	温度上昇	40K以下(照光部外面·端子)
	絶縁抵抗	500V 100MΩ以上
	耐電圧	AC2000V 1分間
	耐湿性	40°C 93% 96時間
	耐寒耐熱性	-40~70°C
	耐振動性	10~55Hz 複振幅0.35mm
	耐衝撃性	490m/s²
	電球の平均寿命 注2	静止状態連続 50,000時間以上
適合電球	付属する電球は下表、電圧を参照	

電圧(付属する電球の定格電圧の呼び)

呼び	口金	形式名	定格電圧	消費電流 注3
6	BA9s	LBA9-6※	AC/DC6V ±5%	10mA
12		LBA9-12※	AC/DC12V ±10%	10mA
24		LBA9-24※	AC/DC24V ±10%	10mA

備考. 表中、形式名の※は発光色

付属するLED球の発光色

照光部の色 注1	LED球の形式
赤(R)	LBA9-※WW 発光色:電球色(WW)
だいだい色(O)	
黄(Y)	
緑(G)	
白(W)	
青(H)	LBA9-※PW 発光色:純白(PW)
純白(PW)	

備考. ※は定格電圧の呼び

注記

1. ()内は色記号
2. 周囲温度25℃、定格使用電圧、静止状態にて連続点灯。
3. 消費電流は標準値とする。

形式名の呼び方

例:A25ILASB※RLE

- 基本形式
- 種別(ILASB:全電圧式角形黒枠
  ILAS:全電圧式角形めっき枠)
- 電圧(右表、電圧を参照)
- 照光部の色(R:赤)
- LED球仕様

ITEM	DESCRIPTION	MATERIAL	FINISH	QTY	NOTE

UNLESS OTHERWISE SPECIFIED
DIMENSIONS ARE IN MILLIMETER
TOLERANCES ON
DIMENSIONS± ANGLES±
PROJECTION IS TRIGONOMETRY
DO NOT SCALE DRAWING

DRAWING NO. D-14501A01

A25ILASB※※LE,A25ILAS※※LE

DRAWN A.TABATA SEP.02 2021
APPROVED J.ARUGA SEP.02 2021

SCALE 1/1

Maruyasu

	DESCRIPTION	CHECKED DATE