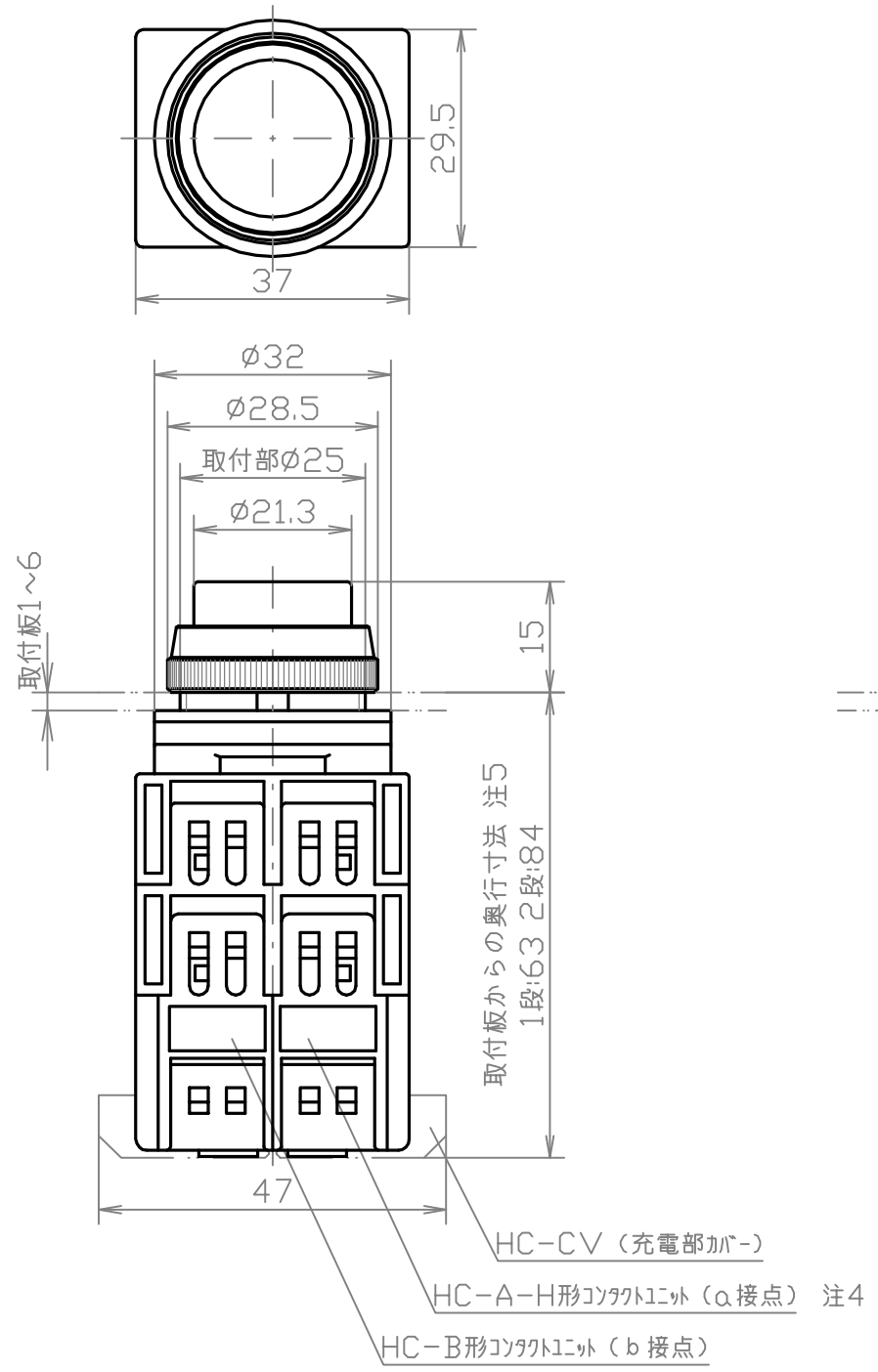


取付穴の寸法

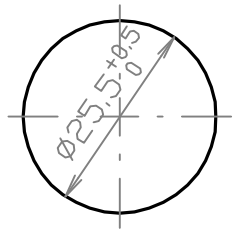


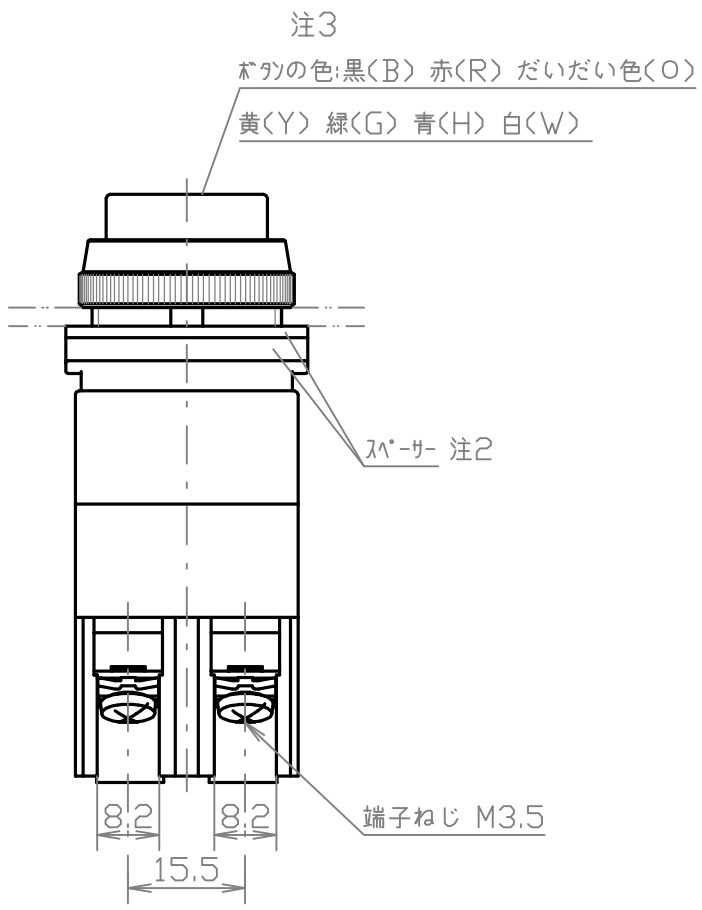


| 仕　様 | | |
|---|---|---|
| 標準使用状態 | 周囲温度 | −20～55℃ |
| | 相対湿度 | 45～85% |
| | 標高 | 2000ｍ以下 |
| 保護構造の種類 | IP00[65(防噴流形) 防油形] | |
| 定格 | 定格絶縁電圧 | 600V |
| | 定格使用電圧 | 下表参照 |
| | 定格通電電流 | 10A |
| | 定格使用電流 | 下表参照 |
| 等級 | 閉路及び遮断電流容量による級別 | AC−15級 |
| | 開閉頻度による号別 | 0号(1800回/時) |
| | 機械的及び電気的開閉耐久性による種別 | −種(50万回) |
| 性能 | 操作部強度 | 250N 1分間 |
| | 端子部強度 | 0.8N·m 15秒間 |
| | 操作力 | 約12N(接点構成1a1b) |
| | 温度上昇 | 40K以下 |
| | 絶縁抵抗 | 500V 100MΩ以上 |
| | 耐電圧 | AC2200V 1分間 |
| | 接触抵抗 | 30mΩ以下 |
| | 耐衝撃性 | 500/100m/s² |
| | 耐振動性 | 15m/s² |
| | 耐湿性 | 40℃ 93% 96時間 |
| | 耐寒性 | −40℃ 72時間 |
| | 耐熱性 | 70℃ 16時間 |
| | 最小使用電流 | DC5V−5mA |

接点構成

| |
|---|
| 10:1a |
| 01:1b |
| 20:2a |
| 02:2b |
| 11:1a1b |
| 30:3a |
| 03:3b |
| 40:4a |
| 04:4b |
| 22:2a2b |

定格使用電圧·定格使用電流

| | AC−15級 | DC−13級 | DC−12級 |
|---|---|---|---|
| 24V | 10A | 6A | 6A |
| 48V | 10A | 2A | 3A |
| 110V | 6A | 0.7A | 2A |
| 220V | 4A | 0.3A | 1A |
| 440V | 1.5A | − | − |

形式名の呼び方

例:A25PTEH11R

- 基本形式
- 種別(PT:突形)
- 樹脂製取付ﾘﾝｸﾞ
- 動作特性(H:ｵﾙﾀﾈｲﾄ)
- 接点構成(11:1a1b)
- ﾎﾞﾀﾝの色(R:赤)

注記

1. 図はHC形ｺﾝﾀｸﾄﾕﾆｯﾄ(接点構成11:1a1b)付とする。
2. 厚さ　1.5mm2枚、3mm1枚
3. ()内は色記号
4. ｵﾙﾀﾈｲﾄ専用ﾕﾆｯﾄ(ﾕﾆｯﾄ内部の軸の色が水色)
   ただし､ｺﾝﾀｸﾄﾕﾆｯﾄには基本形式HC−Aのみ表示.
5. ｺﾝﾀｸﾄﾕﾆｯﾄの積重ね段数で異なる。
   ｺﾝﾀｸﾄﾕﾆｯﾄの積重ねは最大2段

| | | | | | |
|---|---|---|---|---|---|
| ITEM | DESCRIPTION | MATERIAL | FINISH | QTY | NOTE |

UNLESS OTHERWISE SPECIFIED DIMENSIONS ARE IN MILLIMETER
TOLERANCES ON
DIMENSIONS ±　　ANGLES ±
PROJECTION IS TRIGONOMETRY
DO NOT SCALE DRAWING

DRAWING NO. A−74701A51

A25PTEH※※

| | | |
|---|---|---|
| ⚠ | 見直し | SEP.7 2012 M.Y |
| | DESCRIPTION | CHECKED DATE |

DRAWN M.YOSHIHARA SEP.7 2012
APPROVED J.ARUGA SEP.7 2012

SCALE 1/1

Maruyasu