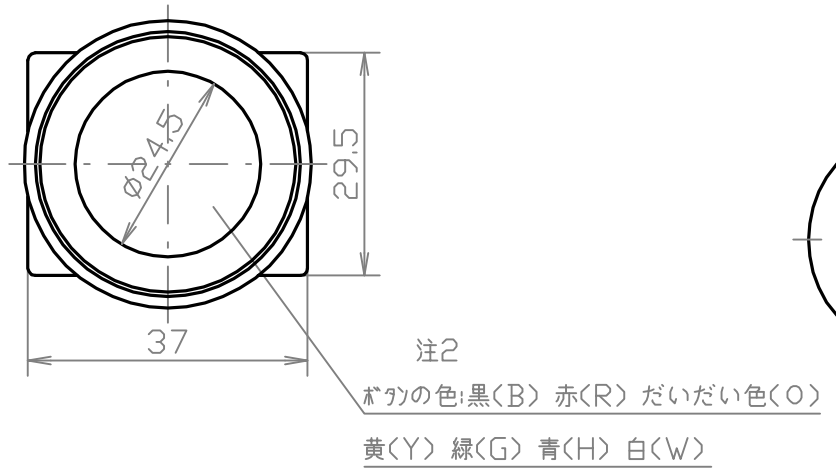

取付穴の寸法

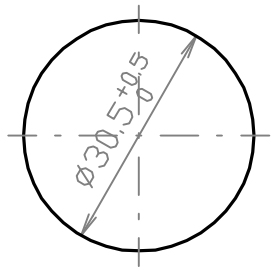

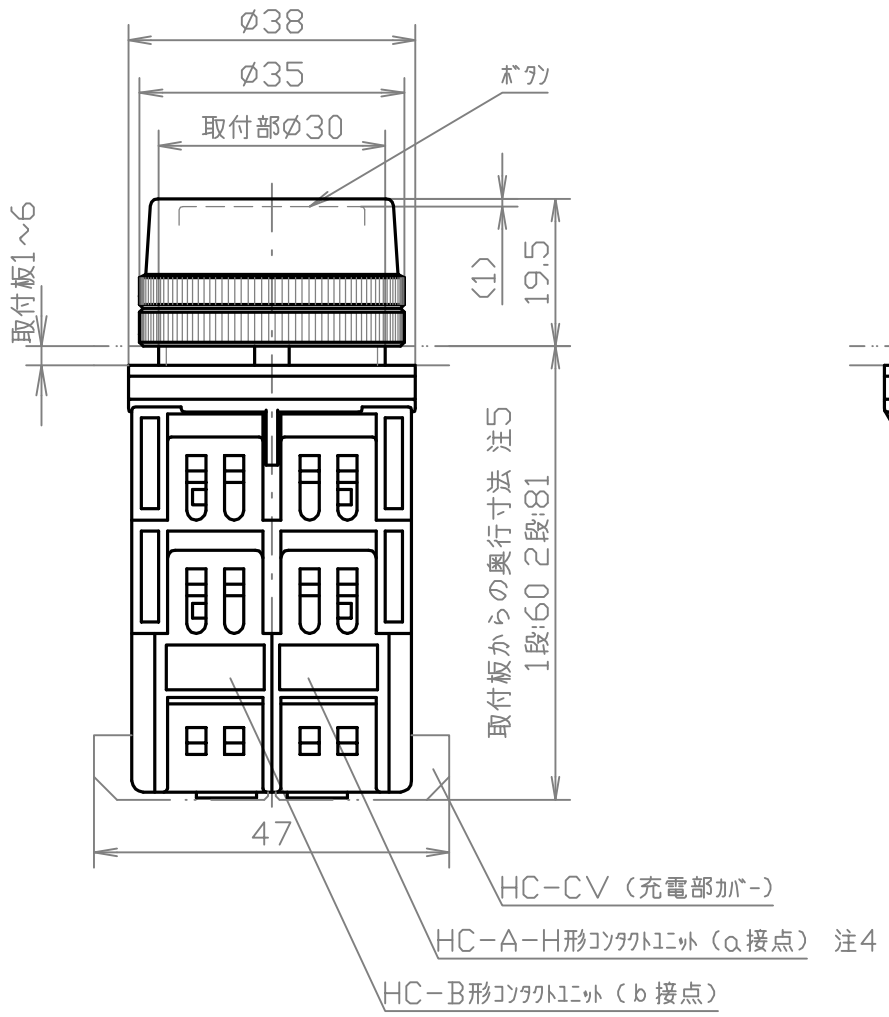

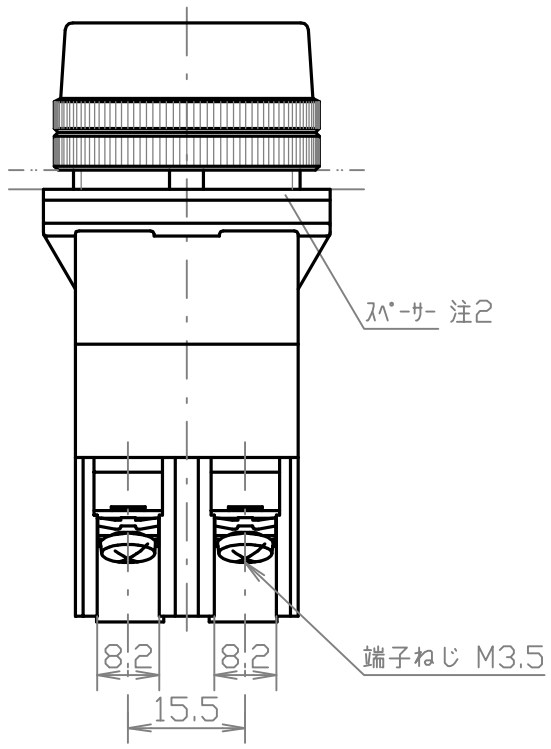

形式名の呼び方

例:A30PTCMH11R

- 基本形式
- 種別(PTCM:突形ボタンガード形)
- 動作特性(H:オルタネイト)
- 接点構成(11:1a1b)
- ボタンの色(R:赤)

注記

1. 図はHC形コンタクトユニット(接点構成11:1a1b)付とする。
2. 厚さ 1.5mm2枚、3mm1枚
3. ()内は色記号
4. オルタネイト専用ユニット(ユニット内部の軸の色が水色)
   ただし、コンタクトユニットには基本形式HC-Aのみ表示。
5. コンタクトユニットの積重ね段数で異なる。
   コンタクトユニットの積重ねは最大2段

仕 様		
標準使用状態	周囲温度	-20~55℃
	相対湿度	45~85%
	標高	2000m以下
保護構造の種類	IP00[65(防噴流形) 防油形]	
定格	定格絶縁電圧	600V
	定格使用電圧	下表参照
	定格通電電流	10A
	定格使用電流	下表参照
等級	閉路及び遮断電流容量による級別	AC-15級
	開閉頻度による号別	0号(1800回/時)
	機械的及び電気的開閉耐久性による種別	-種(50万回)
性能	操作部強度	250N 1分間
	端子部強度	0.8N·m 15秒間
	操作力	約12N(接点構成1a1b)
	温度上昇	40K以下
	絶縁抵抗	500V 100MΩ以上
	耐電圧	AC2200V 1分間
	接触抵抗	30mΩ以下
	耐衝撃性	500/100m/s²
	耐振動性	15m/s²
	耐湿性	40℃ 93% 96時間
	耐寒性	-40℃ 72時間
	耐熱性	70℃ 16時間
	最小使用電流	DC5V-5mA

接点構成

10:1a
01:1b
20:2a
02:2b
11:1a1b
30:3a
03:3b
40:4a
04:4b
22:2a2b

定格使用電圧·定格使用電流

	AC-15級	DC-13級	DC-12級
24V	10A	6A	6A
48V	10A	2A	3A
110V	6A	0.7A	2A
220V	4A	0.3A	1A
440V	1.5A	-	-

ITEM	DESCRIPTION	MATERIAL	FINISH	QTY	NOTE

UNLESS OTHERWISE SPECIFIED DIMENSIONS ARE IN MILLIMETER
TOLERANCES ON DIMENSIONS± ANGLES±
PROJECTION IS TRIGONOMETRY
DO NOT SCALE DRAWING

DRAWING NO. A-78101A81

A30PTCMH※※

⚠	見直し	SEP.26 2012 M.Y
	DESCRIPTION	CHECKED DATE

DRAWN M.YOSHIHARA SEP.26 2012
APPROVED J.ARUGA SEP.26 2012

SCALE 1/1

Maruyasu